Geräte- und Montage-Abmessungen BEAM *Platinum* SC335

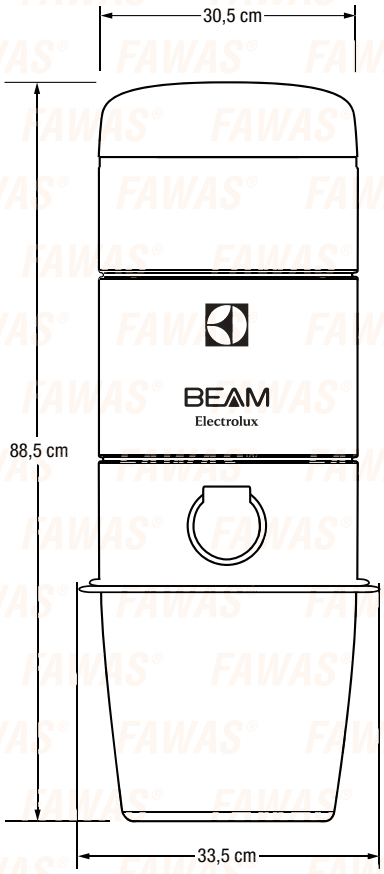

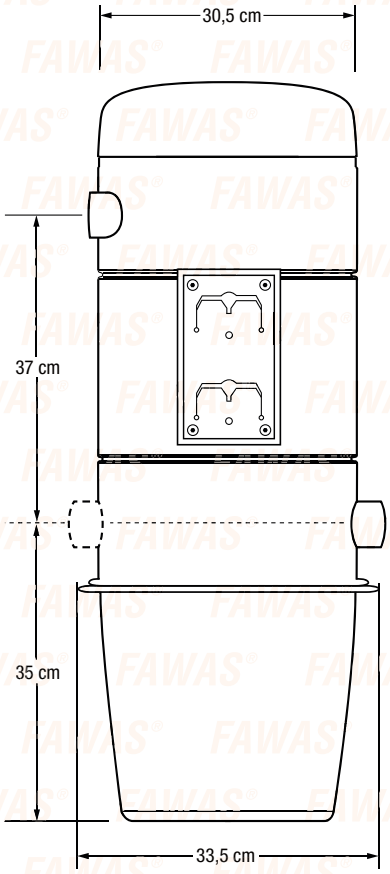

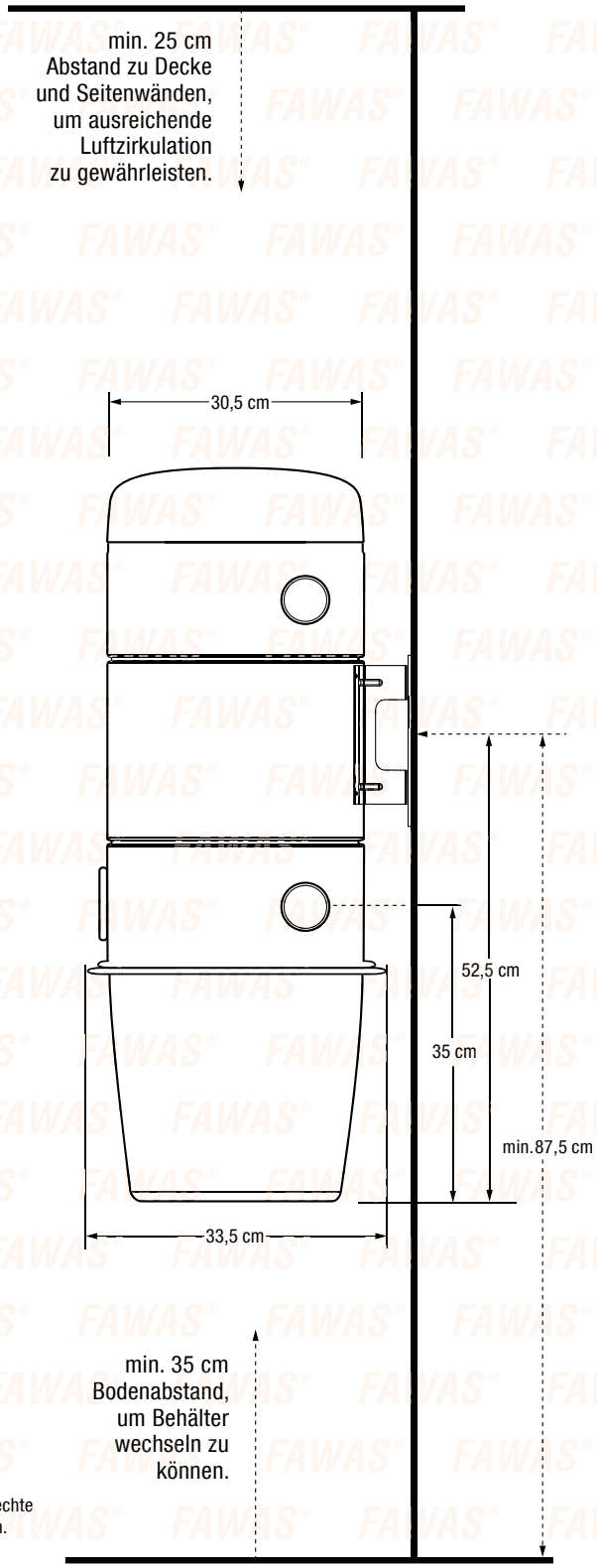

Fortluftanschluss

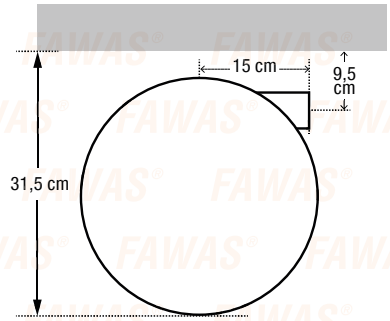

Sauganschluss

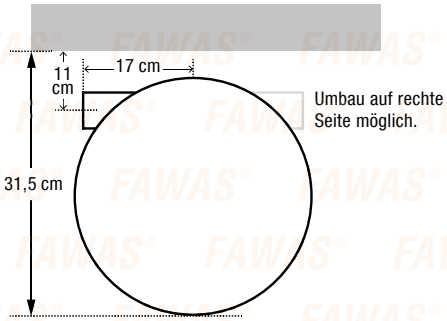

Sauganschluss werkseitig links. Umbau auf rechte Seite möglich.

Geräte- und Montage-Abmessungen BEAM *Platinum* SC355 und SC385

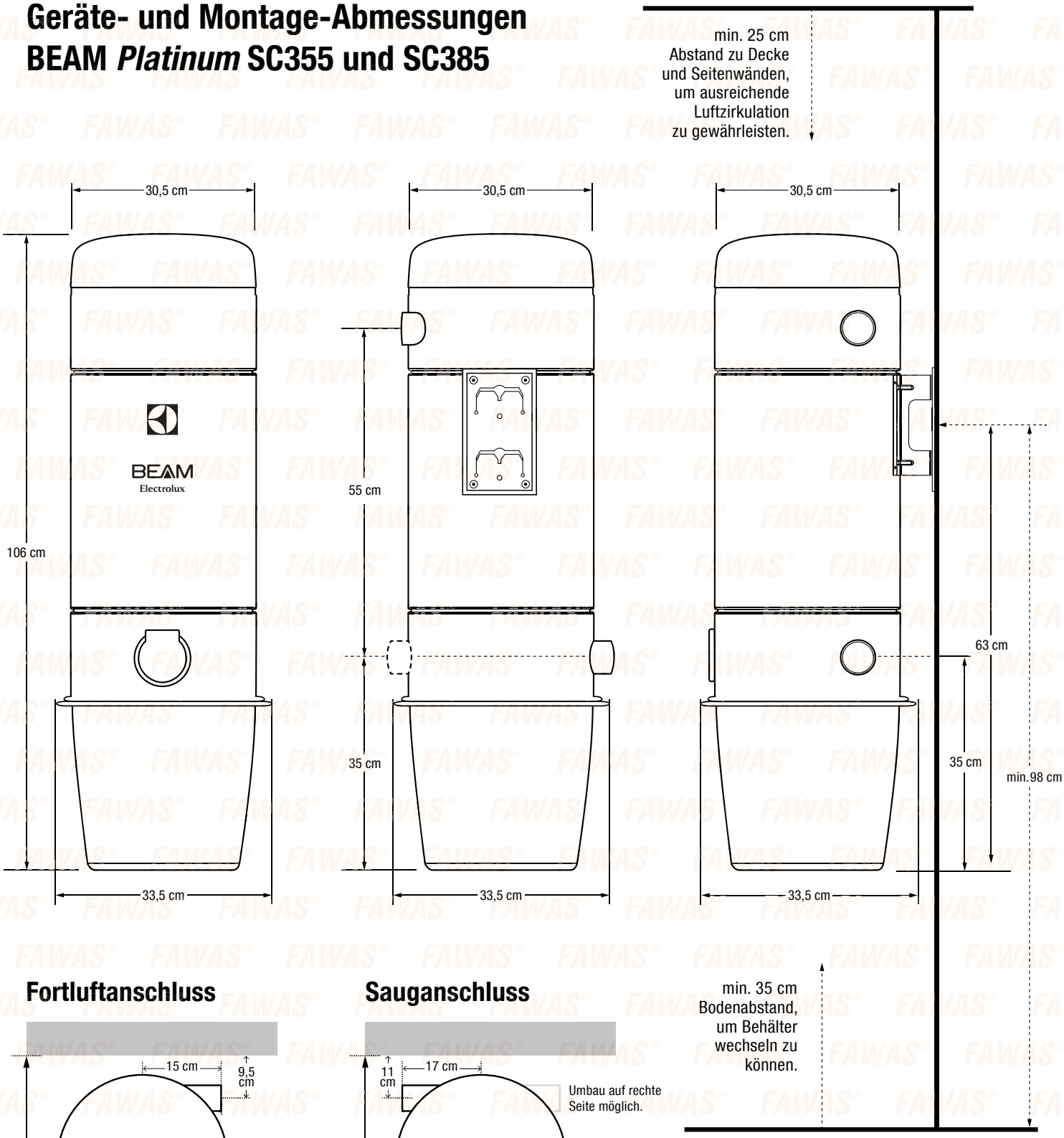

Fortluftanschluss

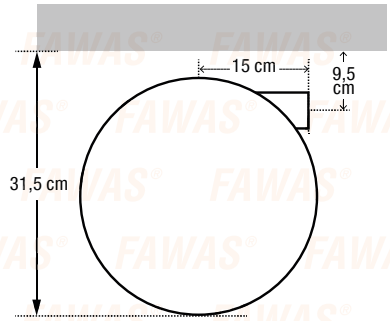

Sauganschluss

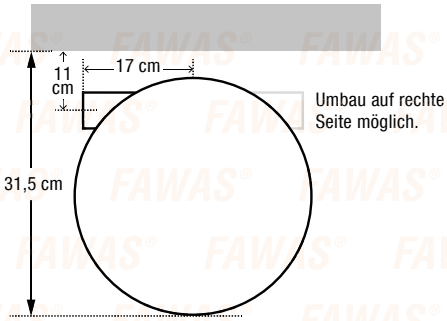

Sauganschluss
werkseitig links.
Umbau auf rechte
Seite möglich.

Geräte- und Montage-Abmessungen
BEAM *Platinum* SC398

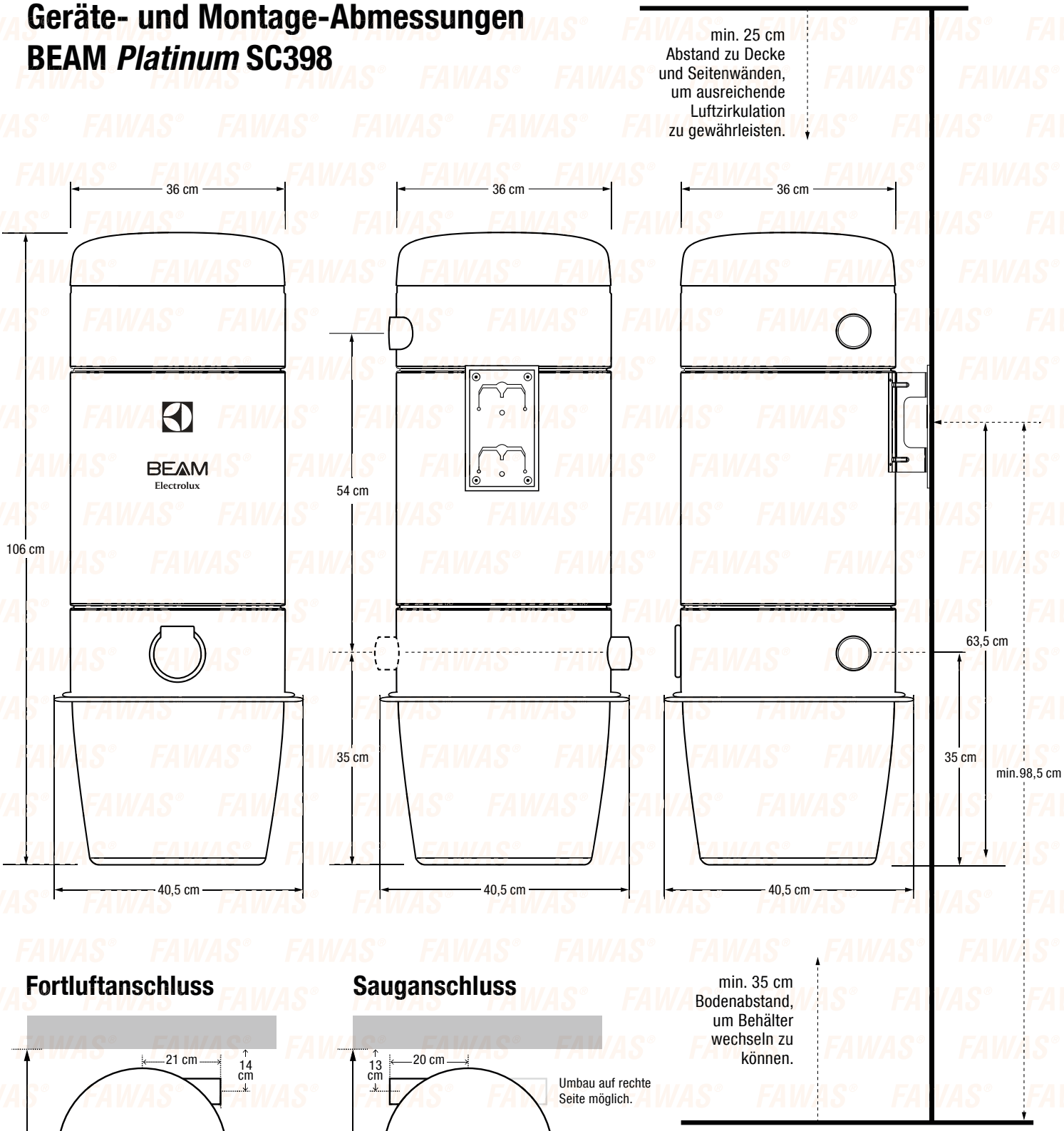

Fortluftanschluss

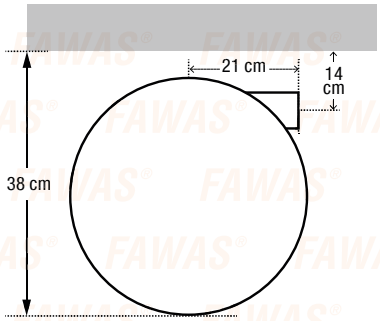

Sauganschluss

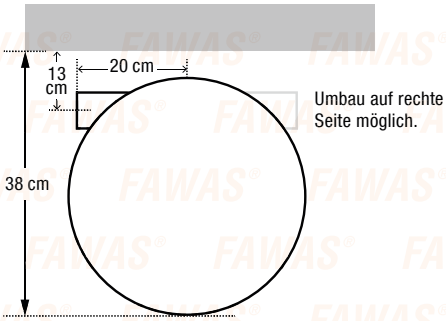

Sauganschluss
werkseitig links.
Umbau auf rechte
Seite möglich.

Geräte- und Montage-Abmessungen
BEAM *Platinum* SC3500

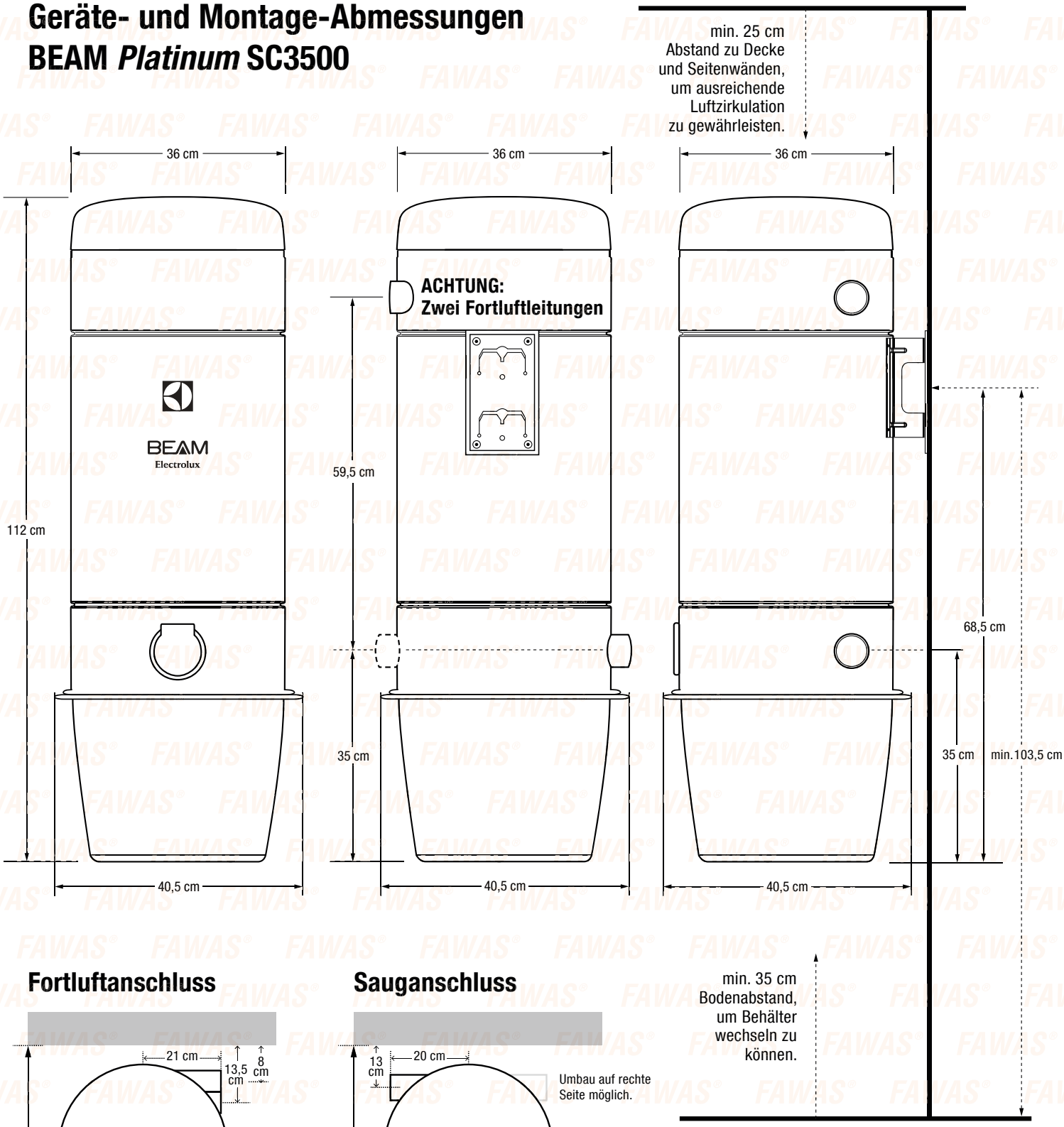

Fortluftanschluss

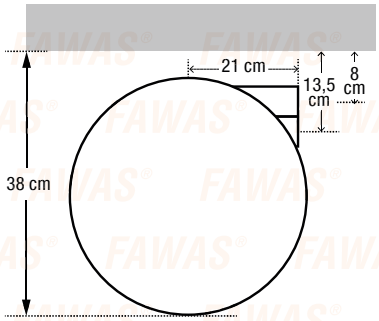

ACHTUNG:
Zwei Fortluftleitungen

Sauganschluss

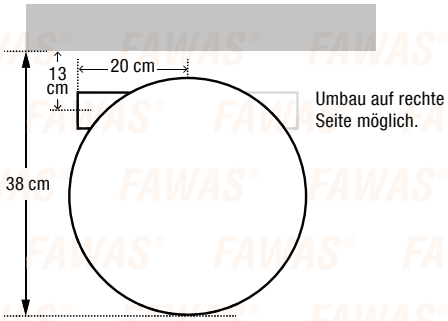

Sauganschluss
werkseitig links.
Umbau auf rechte
Seite möglich.