Optimale Wohnraumbelüftung

FAWAS® Die Experten
Optimale Wohnraumbelüftung

WHISPERX - Zweitraumanschluss

(nur für Unterputzgehäuse WU bzw. WUS/WUH)

Ergänzende Einbauhinweise zur Montageanleitung

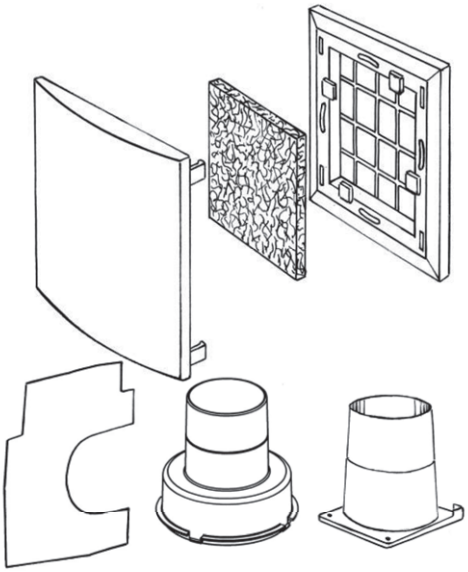

07.2018

Erklärung der in dieser Anleitung verwendeten sicherheitsrelevanten Symbole und Begriffe:

Gefahr:

bezeichnet eine Gefährdung mit einem hohen Risikograd, die, wenn sie nicht vermieden wird, den Tod oder schwere Verletzungen zur Folge hat.

Warnung:

bezeichnet eine Gefährdung mit einem mittleren Risikograd, die, wenn sie nicht vermieden wird, den Tod oder schwere Verletzungen zur Folge haben kann.

Vorsicht:

bezeichnet eine Gefährdung mit einem niedrigen Risikograd, die, wenn sie nicht vermieden wird, eine geringfügige oder mäßige Verletzungen zur Folge haben kann.

Hinweis :

Nichteinhalten der Anweisung oder Anleitung kann die Beschädigung oder die nicht ordnungsgemäße Funktion des Gerätes zur Folge haben

Fachpersonal im Sinne dieser Anleitung sind Personen, welche die entsprechende fachliche Ausbildung gemäß den durchzuführenden Tätigkeiten (z. B. Elektroinstallation, Heizungs- und Lüftungsbau) sowie Kenntnisse der einschlägigen Normen und Vorschriften besitzen.

Entsorgen Sie die Verpackung sortenrein! Wenn Sie sich vom System trennen möchten, entsorgen Sie es zu den aktuellen Bestimmungen! Auskunft erteilt die kommunale Stelle!

Inhalt

1. Allgemeines zur Montageanleitung 4

2. Montage 5

2.1 Unterputzgehäuse WUS/WUH 5

2.2 Einbaulagen 5

2.3 Einbaubeispiele 5

2.4 Montage 6

3. Elektrischer Anschluss 7

3.1 Betrieb ohne Nachlaufsteuerung 7

3.2 Betrieb mit Nachlaufsteuerung WPS 7

4. Lüftereinheit und Innenblende montieren 8

4.1 Montage in Unterputzgehäuse 8
Montageschritte für Zweitraumanschluss
Abdeckung Zweitraum

1. Allgemeines zur Montageanleitung

Prüfen Sie die Ware unmittelbar nach dem Empfang auf Vollständigkeit (siehe Lieferschein) und Transportschäden! Die Lagerung soll sicher und trocken erfolgen!

Beachten Sie die Hinweise in dieser Montageanleitung!

Bitte beachten Sie bei Planung, Einbau und Betrieb die **Zulassungsbestimmungen** und die geltenden **Bauvorschriften**, die **Feuerschutzverordnung** und **Unfallverhütungsvorschriften** der Berufsgenossenschaft. Einzelheiten müssen während der Planung des Lüftersystems mit dem zuständigen Schornsteinfeger und Bauplaner geklärt werden!

Informieren Sie sich vor dem Einbau bei Ihrem Planer, ob ein RAL-Einbau nötig ist.

Montagearbeiten und Elektroinstallation sind von Fachpersonal durchzuführen!

Verwenden Sie das Lüftersystem nur entsprechend der Einsatzfälle, die in dieser Dokumentation beschrieben sind und nur in Verbindung mit den Komponenten, die von *FAWAS* empfohlen, zugelassen und in dieser Dokumentation genannt sind.

Änderungen oder Umbauten am Lüftersystem sind nicht zulässig. Der einwandfreie und sichere Betrieb des Lüftersystems setzt sachgemäßen Transport, sachgemäße Lagerung und Montage sowie sorgfältige Bedienung und Instandhaltung voraus. Diese Dokumentation ist Bestandteil des Lüftersystems und muss ständig verfügbar sein. Beachten Sie alle Sicherheitsbestimmungen, die in dieser Dokumentation aufgeführt sind.

Für Schäden die durch unsachgemäßen Einbau, Anschluss und Gebrauch erfolgen, kann der Hersteller nicht haftbar gemacht werden. Die Gewährleistung erlischt. Es gelten die gesetzlichen Gewährleistungszeiten!

Die WhisperX-Ablüfter erfüllen u. a. die Anforderungen gem. DIN 18017-3 zur Entlüftung innenliegender Bäder und Toilettenräumen ohne Außenfenster.

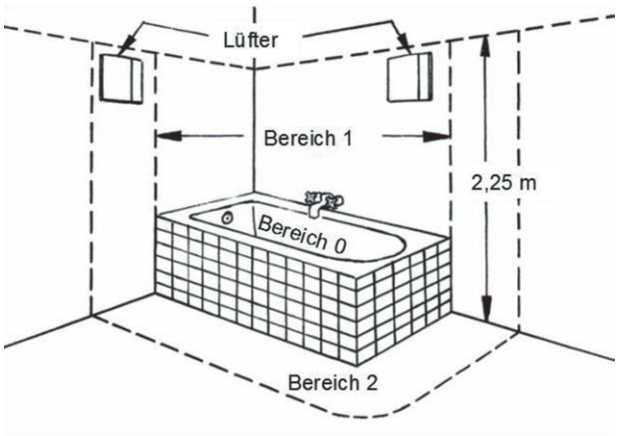

Einbau des Lüftungsgerätes im Bereich 1 in Bade- und Duschräumen gem. VDE 100 zulässig

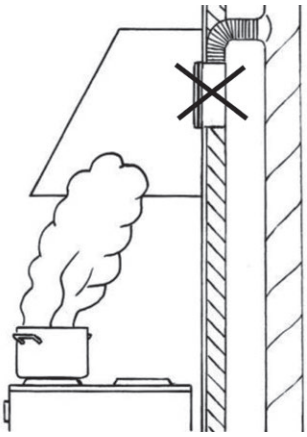

Kein Einsatz des Lüftungsgerätes als Dunstabzug!

Sicherheitshinweise

Vorsicht! Montage- und Anschlussarbeiten am Lüftungsgerät sind grundsätzlich nur bei abgetrennter Netzspannung zulässig!

Achtung! Der elektrische Anschluss darf nur von Fachpersonal und nach gültiger VDE 0100 vorgenommen werden!

weitere Hinweise:

- Beim Einsatz von Abluftgeräten ist für die Nachströmung von ausreichender Zuluft zu sorgen!
- Schalterinstallation nicht in den Bereichen 0, 1 oder 2!
- Betrieb des Lüftungsgerätes nicht in Räumen mit hohem Staubanfall!
- Betrieb des Lüftungsgerätes nicht in Räumen, in denen zersetzende Gase benutzt werden!
- Nicht zur Bauaustrocknung geeignet!
- Verschluss des Lüftungsgerätes während der Baumaßnahmen!
- Inbetriebnahme erst nach Abschluss der Baumaßnahmen!

Lieferumfang

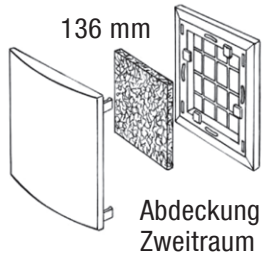

Abdeckung Zweitraum

Anschluss-stutzen

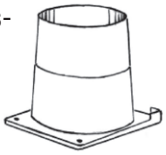

Blende (Austausch gegen Schalldämmung im Gehäuse)

Zweitraum-stutzen (Montage am UP-Gehäuse)

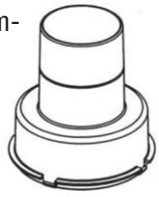

- empfohlenes Zubehör (nicht im Lieferumfang) für Montage:
  – Schrauben/Dübel zur Schachtwand- Deckenbefestigung
  – Dichtband/Spannschellen für Aluflexrohr
  – PVC-Klebeband

Hinweis zur Abluftleistung:

- Die Aufteilung der Abluft-Volumenströme bei der Verwendung des Zeitraumanschlusses erfolgt im Verhältnis 2/3 im Hauptraum zu 1/3 im Nebenraum!
- **Einbauhinweise in dieser Anleitung beziehen sich immer auf die Montageanleitung WhisperX Abluftventilator!**

2. Montage

2.1 Unterputzgehäuse WU bzw.WUS/WUH

Die Unterputzgehäuse WUS/WUH, mit Abluftstutzen an der Seite oder hinten, dienen als Aufnahme für die Lüftereinheit.

Der Betrieb kann über Lichtschalter gekoppelt oder in Verbindung mit der optional erhältlichen Platine über Nachlaufsteuerung (siehe 3. Elektrischer Anschluss) erfolgen.

Es ist sowohl der Wand- wie auch der Deckeneinbau möglich.

Lieferung inkl. Montagebügel für Schachteinbau, Schalldämmeinsatz und Putzdeckel.

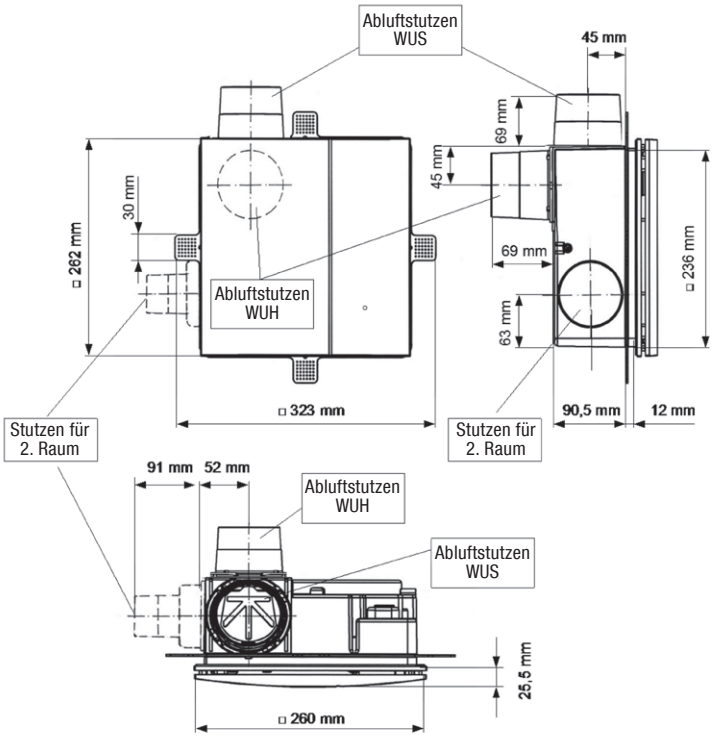

2.2 Einbaulagen

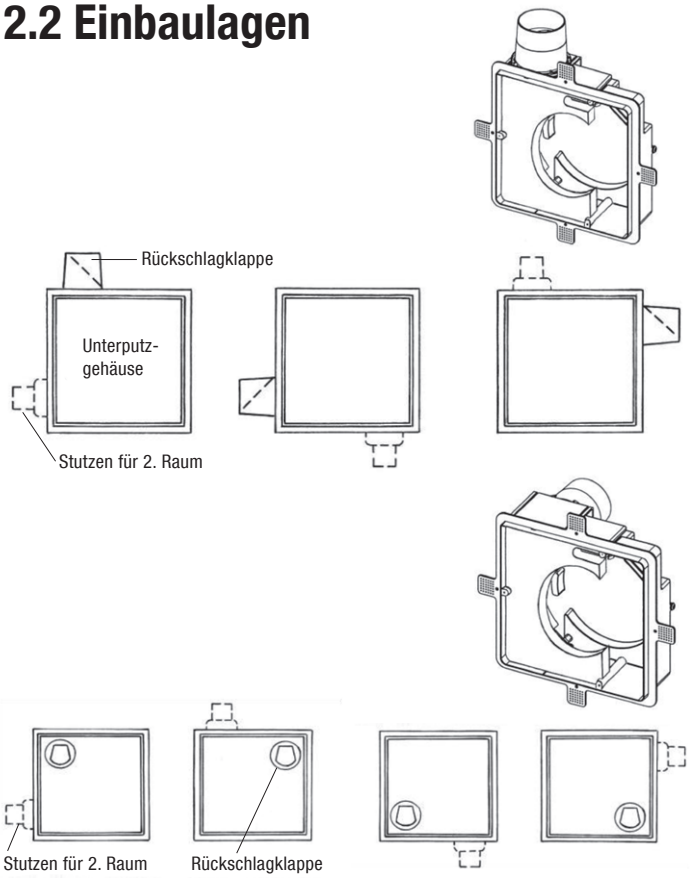

Hinweis:

- **Lage und Sitz der Rückschlagklappe** je nach Einbaulage korrigieren – Rückschlagklappe im Abluftstutzen muss durch ihr Eigengewicht schließen!
- Zur **Korrektur** kann die Rückschlagklappe aus dem Abluftstutzen herausgezogen und in der richtigen Einbaulage wieder eingesetzt werden. Abluftstutzen vorher durch verdrehen ausrasten, Lage korrigieren, wieder einrasten!

2.3 Einbaubeispiele

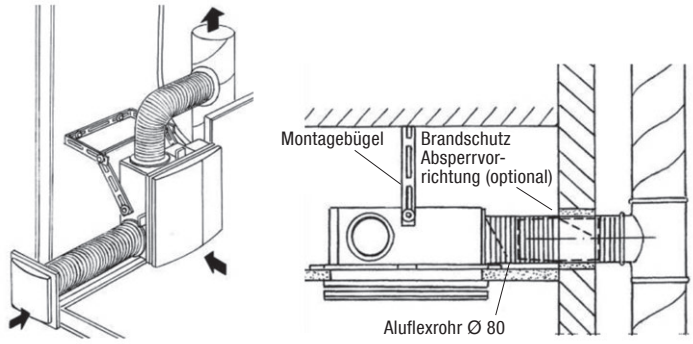

Bei Brandschutz muss die Schachtwand die geforderte Feuerwiderstandsklasse besitzen! Die Aufteilung der Abluft-Volumenströme bei der Verwendung des Zeitraumanschlusses erfolgt im Verhältnis 2/3 im Hauptraum zu 1/3 im Nebenraum!

2.4 Montage

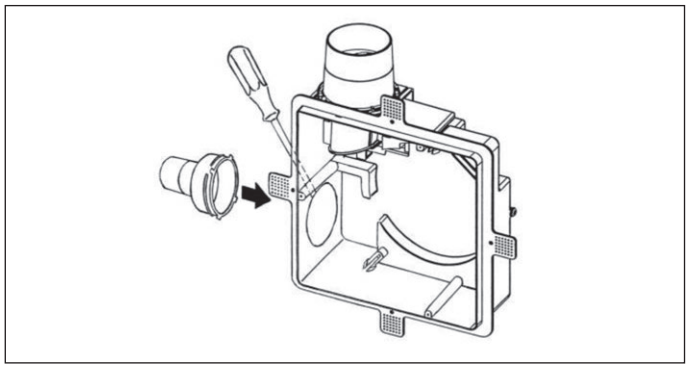

ℹ **Bitte den gelieferten Putzdeckel abnehmen!**

- Schalldämmung entnehmen (wird bei Zweitraumanschluss nicht verwendet)
- Zweitraumöffnung herausbrechen und Zweitraumstutzen montieren

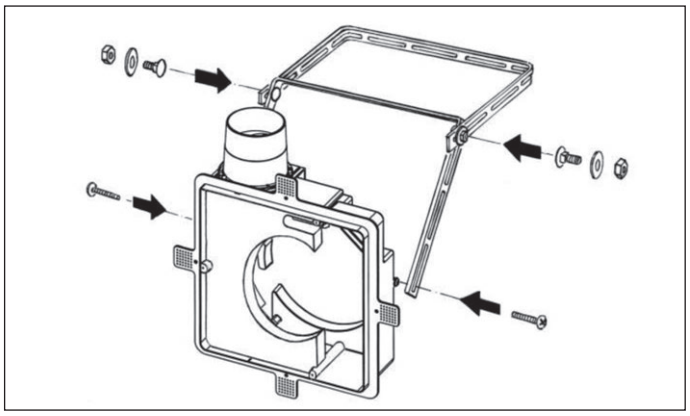

- Lage und Sitz der Rückschlagklappe prüfen! (siehe 2.2)
- Montagebügel am Gehäuse mit beiliegenden Schrauben montieren

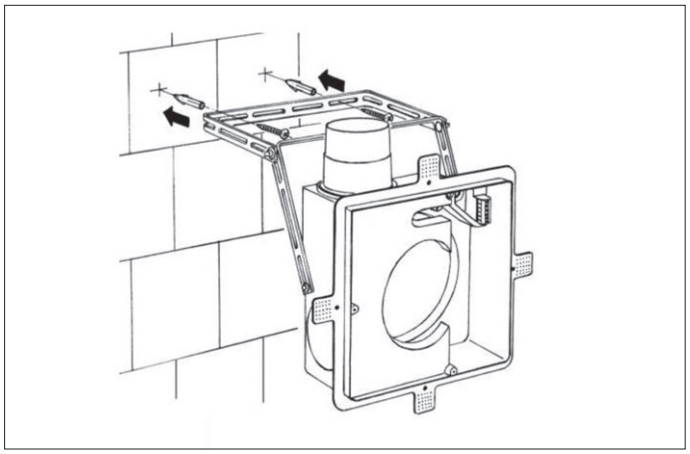

- Befestigung UP-Gehäuse an der Schachtwand (Decke sinngemäß!)
- **Befestigungsmaterial nicht im Lieferumfang enthalten!**

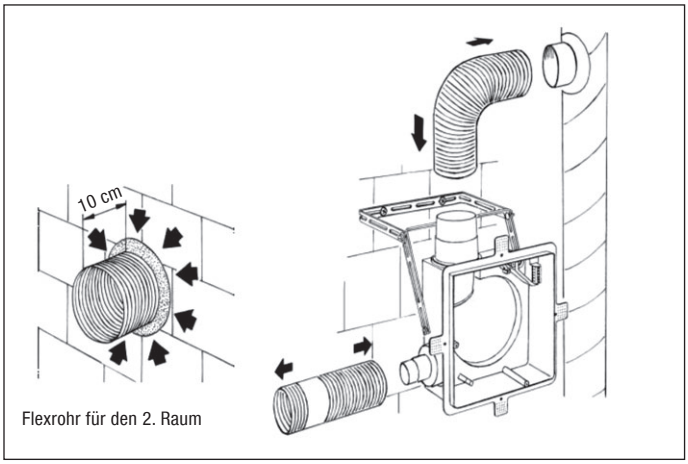

- Aluflexrohr anschließen
  Die Verbindungen **Aluflexrohr – Hauptleitung** und **Aluflexrohr – Abluftstutzen** mit Dichtband oder Spannschellen abdichten
- **Flexrohr für den 2. Raum**
  - Rohrleitung mit PVC-Klebeband im Bereich der Wanddurchführung umwickeln
  - Rohrende ca. 10 cm überstehen lassen (Schutz vor Verschmutzung)
  - Flexrohr vollständig einmörteln
- **weiter mit Netzkabel einführen (siehe Montageanleitung WhisperX)**

3. Elektrischer Anschluss

Die Lüfter der Serie WhisperX können sowohl mit als auch ohne die Platine für Nachlaufsteuerung betrieben werden. Dabei kann immer die Raumbeleuchtung mit einbezogen werden.

Die Aufteilung des angegebenen Gesamtvolumenstromes bei Verwendung des Zweitraumanschlusses beträgt 2/3 für den Hauptraum und 1/3 für den Zweitraum!

⚠ **Alle Arbeiten dürfen nur bei abgeschalteter Netzspannung erfolgen!**

⚠ **Jeder zum Lüfter gehörende Stromkreis muss mit einem Fehlerstromschutz (z.B. FI-Schalter) ausgestattet sein!**

⚠ **Die Anschlussarbeiten sind von ausgebildeten Fachpersonal durchzuführen!**
Zusätzliche Installationen und elektrische Bauelemente im Lüftungsgerät sind nicht zulässig!

Elektrischer Anschluss

3.1 Betrieb ohne Nachlaufsteuerung

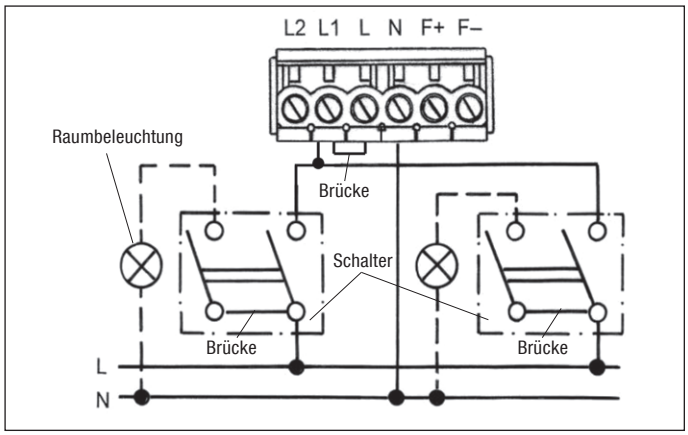

60 m³/h z.B. gekoppelt über Lichtschalter

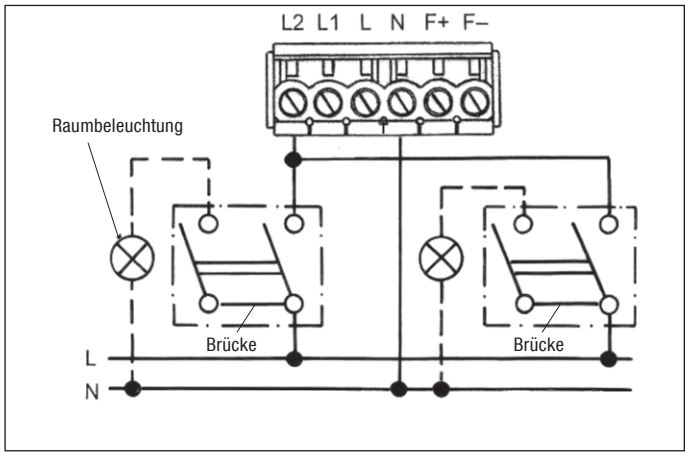

90 m³/h z.B. gekoppelt über Lichtschalter

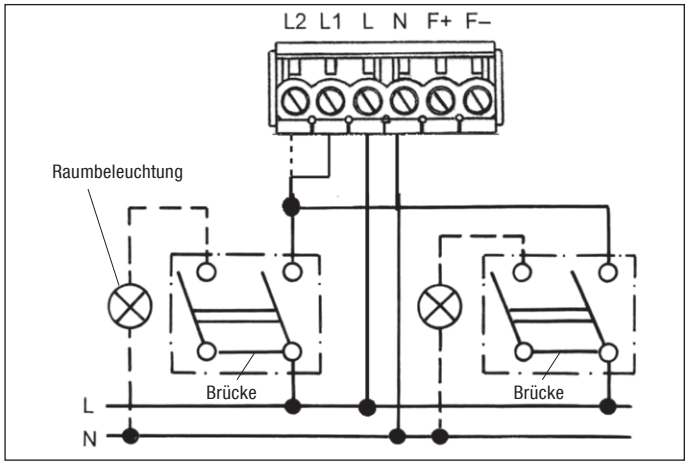

30 m³/h Dauerbetrieb Grundlüftung und 60 m³/h (L1) bzw. 90 m³/h (L2) schaltbar

3.2 Betrieb mit Platine zur Nachlaufsteuerung

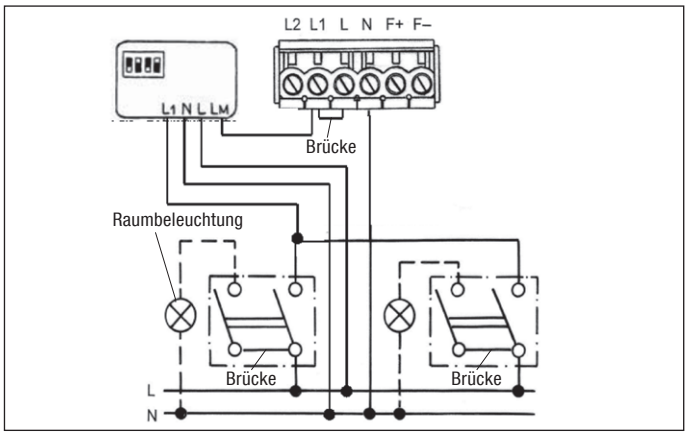

Zeitnachlaufgesteuerter Bedarfslüftung 60 m³/h

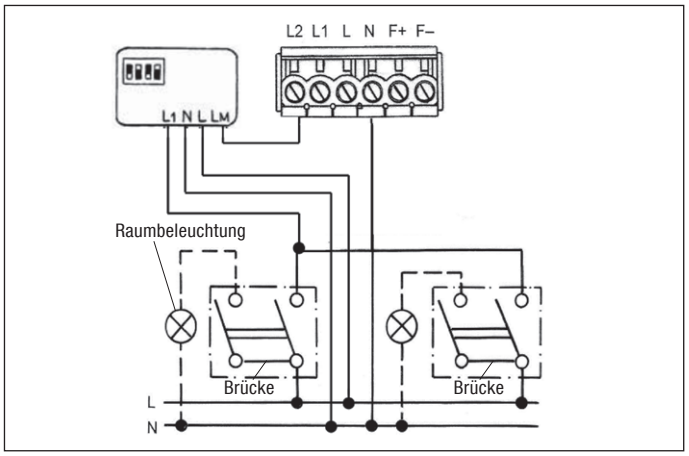

Zeitnachlaufgesteuerter Bedarfslüftung 90 m³/h

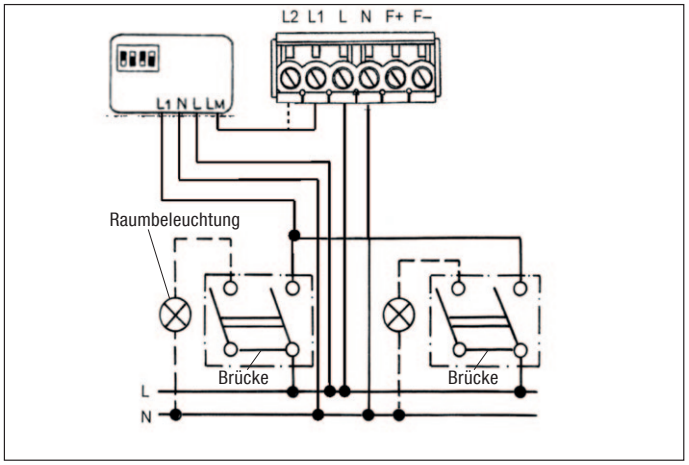

30 m³/h Dauerbetrieb Grundlüftung mit schaltbarer zeitnachlaufgesteuerter Bedarfslüftung 60 m³/h über L1 oder 90 m³/h über L2

4. Lüftereinheit und Innenblende montieren

Die Ausführungen in der Montageanleitung WhisperX werden im folgenden um die notwendigen Schritte zur Verwendung des Zweitraumanschlusses ergänzt. Der Zweitraumanschluss kann nur in Verbindung mit den Unterputzgehäusen WU bzw. WUS/WUH genutzt werden!

4.1 Montage im Unterputzgehäuse

Montage nur bei abgeschalteter Netzspannung!

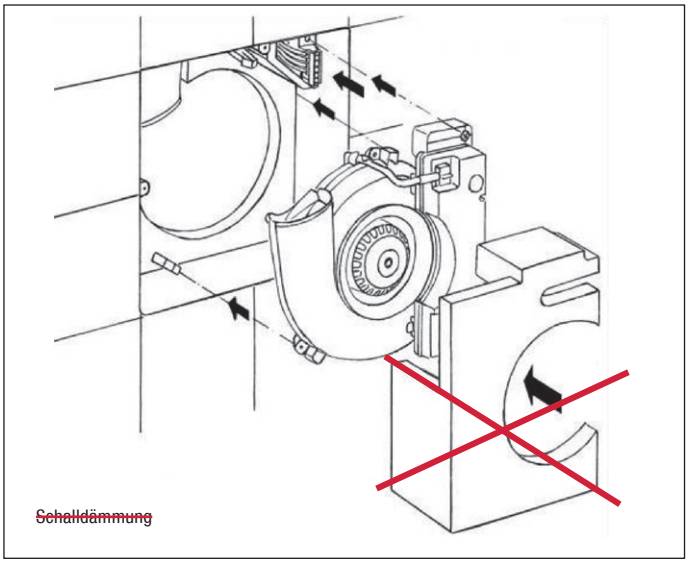

Vor Montage beachten!

- Belegung der Netzanschlussklemme prüfen Montageschritte für Zweitraumanschluss
- Putzdeckel entfernen
- Schalldämmung **(entfällt bei Zweitraumanschluss)** aus dem Gehäuse entnehmen

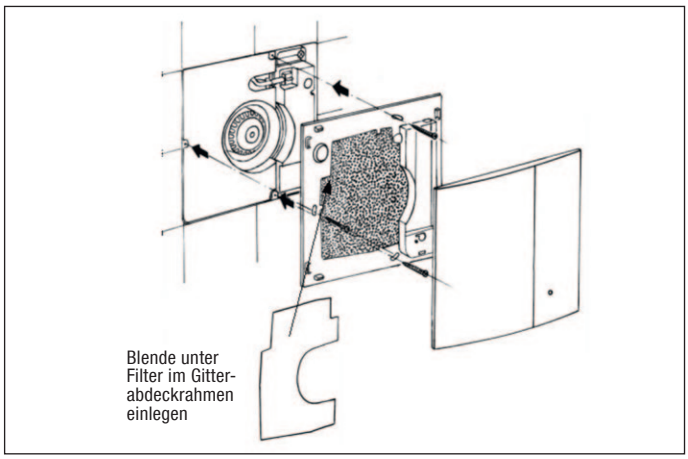

- Lüftereinheit wie im Bild dargestellt fest im Gehäuse einrasten und Schraube anziehen
- Oberteil der Innenblende vom Gitterabdeckrahmen lösen
- Blende unter Filter platzieren
- mit „UP“ gekennzeichnete Schraubenöffnungen am Gitterabdeckrahmen freimachen und mit den mitgelieferten Schrauben am Gehäuse anschrauben und Oberteil aufsetzen

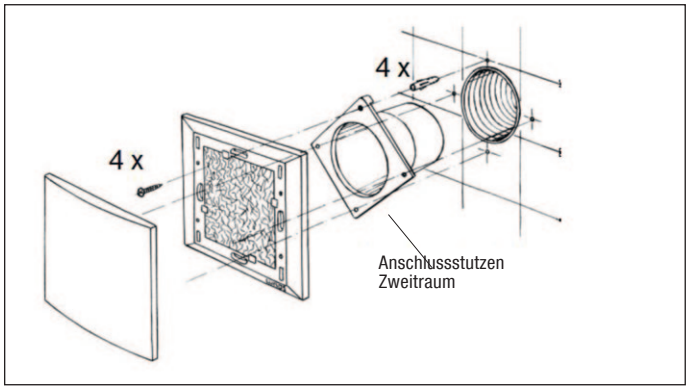

Abdeckung Zweitraum

- Flexrohr im Zweitraum wandbündig kürzen
- Die dem Zweitraum-Set beiliegende Bohrschablone zur Erstellung der Bohrungen benutzen.
- Anschlussstutzen und Filterrahmen montieren
- Abdeckung montieren

***FAWAS* wünscht Ihnen viel Freude mit Ihrem WhisperX-Abluftventilator.**

FAWAS GmbH
SAUBERE GESUNDE LEBENSRÄUME
D-72581 Dettingen · Vogelsangstraße 26 / 2B
Telefon (0 71 23) 96 18 20
Telefax (0 71 23) 96 18 30
www.fawas.de